Principe de raccordement onduleur central (1 MPTT)

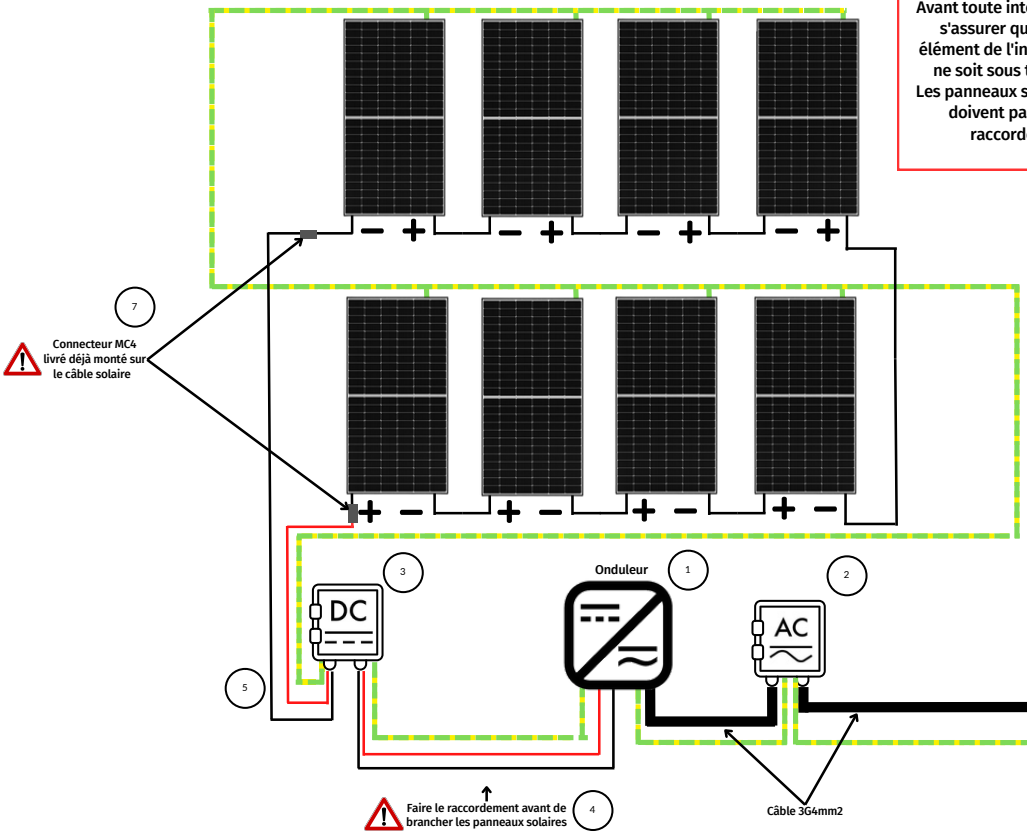

Avant toute intervention, s'assurer qu'aucun élément de l'installation ne soit sous tension. Les panneaux solaires ne doivent pas être raccordés

1. Fixer l'onduleur dans un endroit ventilé
2. Fixer le coffret AC à droite de l'onduleur
3. Fixer le coffret DC à gauche de l'onduleur

Pour les schémas de raccordement, se référer à la "notice d'installation kit solaire onduleur central"

4. Branchez le coffret DC à l'onduleur grâce aux câbles MC4 déjà installés sur le coffret DC
5. Faire le raccordement du coffret DC aux câbles solaires venant des panneaux, grâce à la paire de MC4 fournie.
   Rappel : S'assurer que le sectionner DC soit sur la position OFF avant toute intervention
6. Raccorder le coffret AC à l'onduleur et au tableau électrique de maison
7. **DERNIÈRE ÉTAPE :** ⚠
   Brancher les MC4 aux panneaux solaires

Principe de raccordement onduleur central (2MPTT)

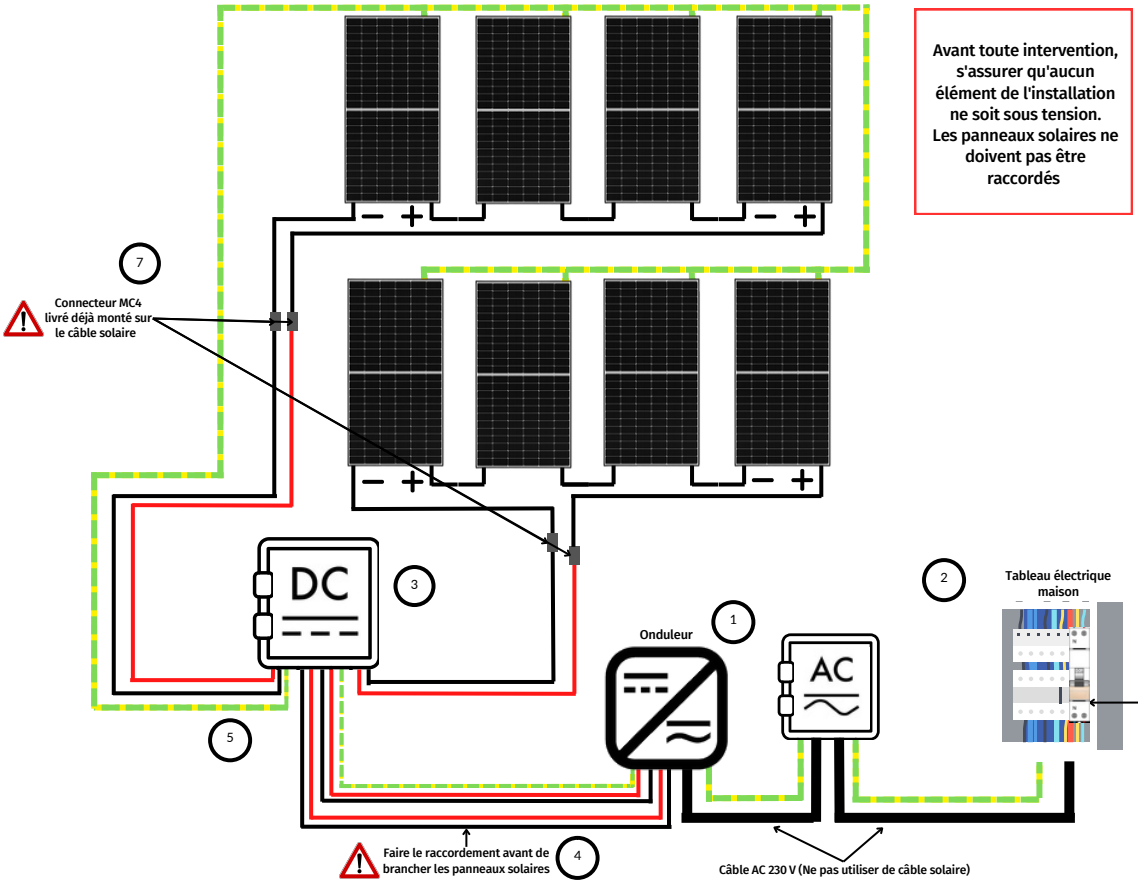

Avant toute intervention, s'assurer qu'aucun élément de l'installation ne soit sous tension. Les panneaux solaires ne doivent pas être raccordés

1. Fixer l'onduleur dans un endroit ventilé
2. Fixer le coffret AC à droite de l'onduleur
3. Fixer le coffret DC à gauche de l'onduleur

Pour les schémas de raccordement, se référer à la "notice d'installation kit solaire onduleur central"

4. Branchez le coffret DC à l'onduleur grâce aux câbles MC4 déjà installés sur le coffret DC
5. Faire le raccordement du coffret DC aux câbles solaires venant des panneaux, grâce à la paire de MC4 fournie.
   Rappel : S'assurer que le sectionner DC soit sur la position OFF avant toute intervention
6. Raccorder le coffret AC à l'onduleur et au tableau électrique de maison
7. **DERNIÈRE ÉTAPE :** ⚠
   Brancher les MC4 aux panneaux solaires